IER-3



Artikelmerkmale

- Dieser Schutzstromwandler wird zum Anlagenschutz in Verbindung mit den entsprechenden Schaltgeräten eingesetzt
- In zahlreichen Schutzklassen erhältlich
- Plombierbare Sekundärklemmenabdeckungen aus durchsichtigem Polycarbonat
- Doppel-Sekundärklemmen bei allen Ausführungen zum Kurzschließen der Sekundärwicklungen vor dem Öffnen des Sekundärstromkreises

Technische Daten	
Rundleiter	Ø 30 mm
Primärschiene	30 x 15 mm, 80 x 12 mm, 2 x 80 x 10 mm, 4 x 30 x 10 mm
Maße (B × H × T)	133 × 155 × 46 mm
Bauform	Schutzstromwandler
Sekundäranschluss	Schraubanschluss
Berührungsschutz	ja
Verpackung (B × H × T)	145 × 165 × 50 mm
Nennstrom	300, 400, 500, 600, 750, 800, 1000, 1200, 1500, 1600, 2000, 250 A
Überstrombegrenzungsfaktor	FS 5

Maßzeichnungen und Ansichten

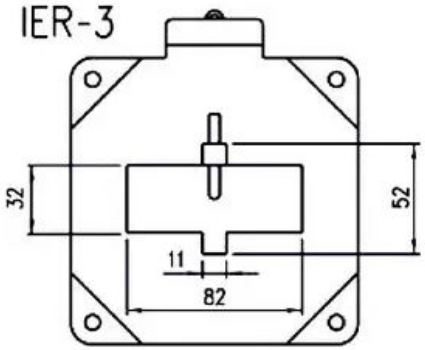

Maßzeichnung 1

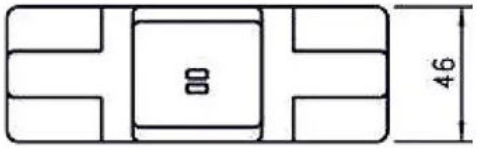

Maßzeichnung 2

AR Tradelectric GmbH
Boligweg 5a
67373 Dudenhofen · Deutschland
info@stromwandler24.de · stromwandler24.de
stromwandler24.de/produkte/stromwandler/ier-3-s

Geschäftsführung: Annette Fast
Amtsgericht Ludwigshafen HRB 69182
USt-IdNr. DE361168308

Ausführungen

Ausgang	Kl.	Nennstrom A											
		250	300	400	500	600	750	800	1000	1200	1500	1600	2000
1 A	5P5	2.5 VA 70030-3883	3.75 VA 70030-3884	5 VA 70030-3885	7.5 VA 70030-3886	5 VA 70030-3887	7.5 VA 70030-3888	7.5 VA 70030-3889	10 VA 70030-3890	10 VA 70030-3891	15 VA 70030-3892	15 VA 70030-3893	20 VA 70030-3894
	5P10	–	1.25 VA 70030-3861	1.25 VA 70030-3862	2.5 VA 70030-3863	1.25 VA 70030-3864	2.5 VA 70030-3865	1.25 VA 70030-3866	2.5 VA 70030-3867	2.5 VA 70030-3868	5 VA 70030-3869	5 VA 70030-3870	5 VA 70030-3871
	10P5	2.5 VA 70030-3895	3.75 VA 70030-3896	5 VA 70030-3897	7.5 VA 70030-3898	5 VA 70030-3899	7.5 VA 70030-3900	7.5 VA 70030-3901	10 VA 70030-3902	10 VA 70030-3903	15 VA 70030-3904	15 VA 70030-3905	20 VA 70030-3906
	10P10	1.25 VA 70030-3872	1.25 VA 70030-3873	1.25 VA 70030-3874	2.5 VA 70030-3875	1.25 VA 70030-3876	2.5 VA 70030-3877	1.25 VA 70030-3878	2.5 VA 70030-3879	2.5 VA 70097-4240 3.75 VA 70030-3880	5 VA 70030-3881	5 VA 70097-8032	5 VA 70030-3882
5 A	5P5	2.5 VA 70030-3924	3.75 VA 70030-3925	5 VA 70030-3926	7.5 VA 70030-3927	5 VA 70030-3928	7.5 VA 70030-3929	7.5 VA 70030-3930	10 VA 70030-3931	10 VA 70030-3932	15 VA 70030-3933	15 VA 70030-3934	20 VA 70030-3935
	5P10	–	1.25 VA 70030-3907	1.25 VA 70030-3908	2.5 VA 70030-3909	1.25 VA 70030-3910	2.5 VA 70030-3911	1.25 VA 70097-3834	2.5 VA 70097-3835	2.5 VA 70097-3971	5 VA 70030-3912	5 VA 70097-3904	5 VA 70097-4077
	10P5	2.5 VA 70030-3936	3.75 VA 70030-3937	5 VA 70030-3938	7.5 VA 70030-3939	5 VA 70030-3940	7.5 VA 70030-3941	7.5 VA 70030-3942	10 VA 70030-3943	10 VA 70030-3944	15 VA 70030-3945	15 VA 70030-3946	20 VA 70030-3947
	10P10	1.25 VA 70030-3913	1.25 VA 70030-3914	1.25 VA 70030-3915	2.5 VA 70030-3916	1.25 VA 70030-3917	2.5 VA 70030-3918	1.25 VA 70030-3919	2.5 VA 70030-3920	3.75 VA 70030-3921	5 VA 70030-3922	5 VA 70030-3923	5 VA 70097-4076

Anwendungsbedingungen	
Sekundärstrom	5A / 1A / 333mV
Nennfrequenz	50 - 60 Hz
max. zulässige Betriebsspannung	720 V
Prüfspannung	3 kV / 1 min
Thermischer Nenndauerstrom	Icth = 1,2 x Ipr
Thermischer Bemessungs-Kurzzeitstrom	Ith = 60 x Ipr
Bemessungs-Stoßstrom	Idyn = 2,5 x Ith
Überstromziffer (FS)	n < 5
Isolationsklasse	E / F / H
Normative Standards	IEC 61869 Teil 1 + 2 / DIN EN 42600
Gehäuse	Gehäuse aus selbstverlöschendem PA66 V0 nach UL 94

Umgebungsbedingungen	
Einbauort	Verwendung im Innenbereich
Umgebungstemperatur (Betrieb)	-40°C ... +60°C
Umgebungstemperature (Lagerung / Transport)	-40°C ... +60°C
Höhe	bis 1000 m

Sonderausführungen auf Anfrage:
- beliebige primäre und sekundäre Nennströme
- Betriebsspannung Reihe 1 (1,2kV)
- Gießharzverguss