ICM



Artikelmerkmale

- Dieser Schutzstromwandler wird zum Anlagenschutz in Verbindung mit den entsprechenden Schaltgeräten eingesetzt
- In zahlreichen Schutzklassen erhältlich
- Plombierbare Sekundärklemmenabdeckungen aus durchsichtigem Polycarbonat
- Doppel-Sekundärklemmen bei allen Ausführungen zum Kurzschließen der Sekundärwicklungen vor dem Öffnen des Sekundärstromkreises

Technische Daten	
Primärschiene	30 x 15 mm, 80 x 12 mm, 100 x 10 mm, 3 x 100 x 10 mm
Maße (B × H × T)	140 × 182 × 60 mm
Bauform	Schutzstromwandler
Sekundäranschluss	Schraubanschluss
Berührungsschutz	ja
Verpackung (B × H × T)	150 × 185 × 93 mm
Nennstrom	1000, 1200, 1500, 1600, 2500, 3000, 2000, 1250 A
Überstrombegrenzungsfaktor	FS 5

Maßzeichnungen und Ansichten

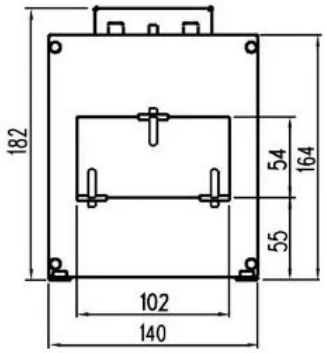

Maßzeichnung 1

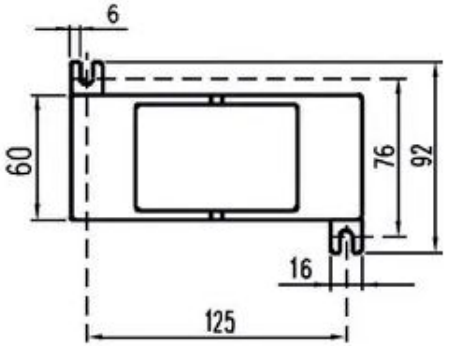

Maßzeichnung 2

AR Tradelectric GmbH
Boligweg 5a
67373 Dudenhofen · Deutschland
info@stromwandler24.de · stromwandler24.de
stromwandler24.de/produkte/stromwandler/icm-s

Geschäftsführung: Annette Fast
Amtsgericht Ludwigshafen HRB 69182
USt-IdNr. DE361168308

Ausführungen								
Ausgang	Kl.	Nennstrom A						
		1000	1200	1500	1600	2000	2500	3000
1 A	5P10	5 VA 70030-4740	5 VA 70030-4903	5 VA 70030-4742	5 VA 70030-4743	7.5 VA 70097-9155	7.5 VA 70030-4745	10 VA 70030-4746
	10P10	5 VA 70030-4747	7.5 VA 70030-4748	5 VA 70030-4749	5 VA 70030-4750	7.5 VA 70030-4751	7.5 VA 70030-4752	10 VA 70030-4753
5 A	5P10	5 VA 70030-4754	5 VA 70030-4904	5 VA 70030-4756	5 VA 70030-4757	7.5 VA 70030-4758	7.5 VA 70030-4759	10 VA 70030-4760
	10P10	5 VA 70030-4761	7.5 VA 70030-4762	5 VA 70030-4763	5 VA 70030-4764	7.5 VA 70030-4765	7.5 VA 70030-4766	10 VA 70030-4767

Anwendungsbedingungen	
Sekundärstrom	5A / 1A / 333mV
Nennfrequenz	50 - 60 Hz
max. zulässige Betriebsspannung	720 V
Prüfspannung	3 kV / 1 min
Thermischer Nenndauerstrom	Icth = 1,2 x Ipr
Thermischer Bemessungs-Kurzzeitstrom	Ith = 60 x Ipr
Bemessungs-Stoßstrom	Idyn = 2,5 x Ith
Überstromziffer (FS)	n < 5
Isolationsklasse	E / F / H
Normative Standards	IEC 61869 Teil 1 + 2 / DIN EN 42600
Gehäuse	Gehäuse aus selbstverlöschendem PA66 V0 nach UL 94

Umgebungsbedingungen	
Einbauort	Verwendung im Innenbereich
Umgebungstemperatur (Betrieb)	-40°C ... +60°C
Umgebungstemperature (Lagerung / Transport)	-40°C ... +60°C
Höhe	bis 1000 m

Sonderausführungen auf Anfrage:
- beliebige primäre und sekundäre Nennströme
- Betriebsspannung Reihe 1 (1,2kV)
- Gießharzverguss