TQ 18-B



Características del artículo

- Muy compacto.
- Excelente para el montaje posterior, ya que no es necesario interrumpir el circuito primario.
- Especialmente apto para instrumentos de medición digitales.
- Montaje muy rápido y sencillo.
- Transformador asegurado con bridas resistentes a los rayos UV.
- Este transformador para cable se suministra con conductores de conexión codificados por colores.

Technical data	
Conductor redondo	Ø 18 mm
Dimensiones (an × al × pr)	49 × 67.2 × 44.5 mm
Tipo de construcción	Transformador de núcleo partido para cable
Conexión secundaria	Cable
Protección contra contacto	sí
Embalaje (an × al × pr)	80 × 155 × 63 mm
Corriente asignada	100, 125, 150, 200, 250 A
Factor de seguridad	FS 5

Drawings and views

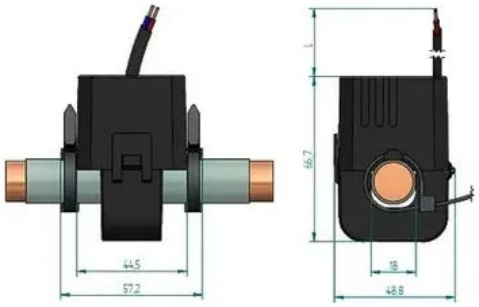

Plano de dimensiones 1

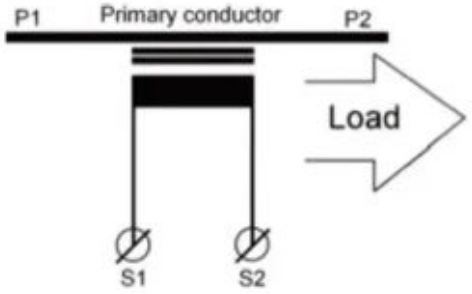

Esquema de conexión 1



Abierto

Types

Output	Cl.	Rated current A				
		100	125	150	200	250
1 A	0.5	–	–	–	0.2 VA 70006-1128	0.2 VA 70006-1129
	1	0.2 VA 70006-1025	0.2 VA 70006-1026	0.2 VA 70006-1027	–	–
5 A	0.5	–	–	–	–	1 VA 70006-1031
	1	–	–	1 VA 70006-1053	1 VA 70006-1030	–

Condiciones de uso

Normative standards	IEC 61869 parte 1 + 2
Asignado de corta duración térmico corriente	Ith = 60 x Ipr / 1s
Asignado permanente térmico corriente	Icth = 1
Asignado aislamiento level	0,72/3/-kV
Asignado frecuencia	50 - 60 Hz
Clase de aislamiento	E / F / H

Condiciones ambientales

Installation location	Indoor use
Temperatura ambiente	-10°C ... +55°C
relative humidity	5% ... 85%, no condensation
Altitude	up to 2000 m
Clase de protección (secundario bornes)	IP20
Remark	Solo suitable para insulated conductor

Cable secundario

Corriente secundaria	Diámetro	Longitud
1 A	0,5 mm	3 m
5 A	1,5 mm	0,5 m