TC 18



Características del artículo

- Muy compacto.
- Excelente para el montaje posterior, ya que no es necesario interrumpir el circuito primario.
- Especialmente apto para instrumentos de medición digitales.
- Montaje muy rápido y sencillo.
- Transformador asegurado con bridas resistentes a los rayos UV.
- Este transformador para cable se suministra con conductores de conexión codificados por colores.

Technical data	
Conductor redondo	Ø 18 mm
Dimensiones (an × al × pr)	35.6 × 50.4 × 36 mm
Tipo de construcción	Transformador de núcleo partido para cable
Conexión secundaria	Cable
Protección contra contacto	sí
Embalaje (an × al × pr)	80 × 155 × 63 mm
Corriente asignada	60, 75, 100, 125, 150, 200, 250 A
Factor de seguridad	FS 5

Drawings and views

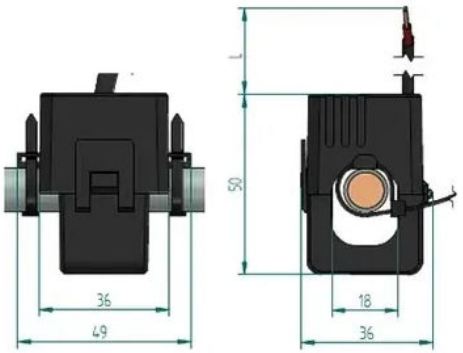

Plano de dimensiones 1

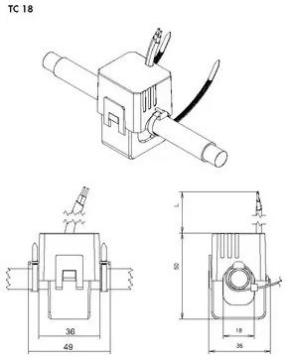

Plano de dimensiones 2



Abierto

Types								
Output	Cl.	Rated current A						
		60	75	100	125	150	200	250
1 A	1	–	–	–	–	–	0.2 VA 70006-1006	0.2 VA 70006-1007
	3	0.2 VA 70006-1001	0.2 VA 70006-1002	0.2 VA 70006-1003	0.2 VA 70006-1004	0.2 VA 70006-1005	–	–
333 mV	3	70006-1070	–	70006-1071	–	–	–	–

Condiciones de uso	
Normative standards	IEC 61869 parte 1 + 2
Asignado de corta duración térmico corriente	Ith = 60 x Ipr / 1s
Asignado permanente térmico corriente	Icth = 1
Asignado aislamiento level	0,72/3/-kV
Asignado frecuencia	50 - 60 Hz
Clase de aislamiento	E / F / H

Condiciones ambientales	
Installation location	Indoor use
Temperatura ambiente	-10°C ... +55°C
relative humidity	5% ... 85%, no condensation
Altitude	up to 2000 m
Clase de protección (secundario bornes)	IP20
Remark	Solo suitable para insulated conductor

Cable secundario		
Corriente secundaria	Diámetro	Longitud
1 A	0,5 mm	3 m
333 mV	0,5 mm	3 m