ALO 12030

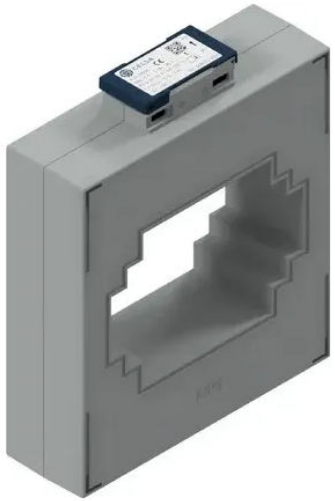

Artikelmerkmale

- Dieser Aufsteckstromwandler kommt meist bei Neuerrichtung von Anlagen zum Einsatz, da der Stromkreis hier unterbrochen werden muss
- Kurzschließen des Stromwandlers bei geöffneter Sekundärklemmenabdeckung
- Günstigere Kabelführung und geringere Verlustleistung durch Einsparung der Wandlertrennklemme
- Einfache Handhabung durch dreh- und plombierbare Sekundärklemmenabdeckung
- Boden- und Seitenmontage
- Kostengünstigste und gängigste Variante
- Wandler einfach auf den Primärleiter stecken (müssen nicht aufwändig verdrahtet werden)
- Derzeit kompakteste Bauweise auf dem Markt, dadurch wunderbar für den Schaltschrank geeignet
- Weitere Einsatzgebiete sind der Maschinen- und Anlagenbau

Technische Daten	
Rundleiter	Ø 84 mm
Primärschiene	30 x 15 mm, 80 x 12 mm, 120 x 10 mm, 2 x 120 x 10 mm, 3 x 100 x 10 mm, 4 x 80 x 10 mm
Maße (B × H × T)	160 × 190 × 50 mm
Bauform	Aufsteckstromwandler
Sekundäranschluss	Schraubanschluss
Berührungsschutz	ja
Nennstrom	400, 500, 600, 750, 800, 1000, 1250, 1500, 1600, 2000, 2500, 3000, 4000 A
Überstrombegrenzungsfaktor	FS 5

Maßzeichnungen und Ansichten

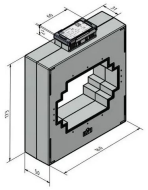
Maßzeichnung 1

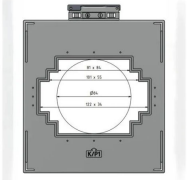
Maßzeichnung 2


Drehdeckel


Mit Steckfüßen

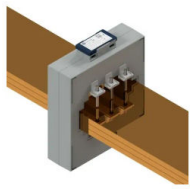
Mit Schiene

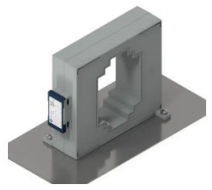
Mit Steckfüßen seitlich

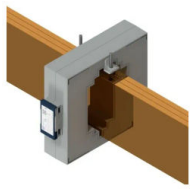
Mit Schiene seitlich

Ausführungen														
Ausgang	Kl.	Nennstrom A												
		400	500	600	750	800	1000	1250	1500	1600	2000	2500	3000	4000
1 A	0.5	–	2.5 VA 70142-1378-0250	1.5 VA 70142-1381-0150 2.5 VA 70142-1381-0250	2.5 VA 70142-1384-0250 5 VA 70142-1384-0500	2.5 VA 70142-1388-0250 5 VA 70142-1388-0500	2.5 VA 70142-1392-0250 5 VA 70142-1392-0500 10 VA 70142-1392-1000	5 VA 70142-1396-0500 10 VA 70142-1396-1000 15 VA 70142-1396-1500	5 VA 70142-1400-0500 10 VA 70142-1400-1000 15 VA 70142-1400-1500	5 VA 70142-1404-0500 10 VA 70142-1404-1000 15 VA 70142-1404-1500	5 VA 70142-1408-0500 10 VA 70142-1408-1000 15 VA 70142-1408-1500	5 VA 70142-1412-0500 10 VA 70142-1412-1000 15 VA 70142-1412-1500 30 VA 70142-1412-3000	5 VA 70142-1416-0500 10 VA 70142-1416-1000 15 VA 70142-1416-1500	10 VA 70142-1420-1000 15 VA 70142-1420-1500 30 VA 70142-1420-3000
	1	2.5 VA 70142-1375-0250 3.75 VA 70142-1375-0375	5 VA 70142-1377-0500	5 VA 70142-1380-0500	2.5 VA 70142-1383-0250 5 VA 70142-1383-0500 7.5 VA 70142-1383-0750 10 VA 70142-1383-1000	2.5 VA 70142-1387-0250 5 VA 70142-1387-0500 10 VA 70142-1387-1000	5 VA 70142-1391-0500 10 VA 70142-1391-1000 15 VA 70142-1391-1500	5 VA 70142-1395-0500 10 VA 70142-1395-1000 15 VA 70142-1395-1500	5 VA 70142-1399-0500 10 VA 70142-1399-1000 15 VA 70142-1399-1500	5 VA 70142-1403-0500 10 VA 70142-1403-1000 15 VA 70142-1403-1500	5 VA 70142-1407-0500 10 VA 70142-1407-1000 15 VA 70142-1407-1500 30 VA 70142-1407-3000	5 VA 70142-1411-0500 10 VA 70142-1411-1000 15 VA 70142-1411-1500 30 VA 70142-1411-3000	10 VA 70142-1415-1000 15 VA 70142-1415-1500 30 VA 70142-1415-3000	10 VA 70142-1419-1000 15 VA 70142-1419-1500 30 VA 70142-1419-3000
5 A	0.5	–	5 VA 70142-1902-0500	–	2.5 VA 70142-1386-0250 5 VA 70142-1386-0500 10 VA 70142-1386-1000	2.5 VA 70142-1390-0250 5 VA 70142-1390-0500 10 VA 70142-1390-1000	5 VA 70142-1394-0500 10 VA 70142-1394-1000 15 VA 70142-1394-1500	5 VA 70142-1398-0500 10 VA 70142-1398-1000 15 VA 70142-1398-1500	10 VA 70142-1402-1000 15 VA 70142-1402-1500	5 VA 70142-1406-0500 10 VA 70142-1406-1000 15 VA 70142-1406-1500	5 VA 70142-1410-0500 10 VA 70142-1410-1000	5 VA 70142-1414-0500 10 VA 70142-1414-1000 15 VA 70142-1414-1500	10 VA 70142-1418-1000 15 VA 70142-1418-1500 30 VA 70142-1418-3000	10 VA 70142-1422-1000 15 VA 70142-1422-1500 30 VA 70142-1422-3000
	1	2.5 VA 70142-1376-0250	5 VA 70142-1379-0500	5 VA 70142-1382-0500	5 VA 70142-1385-0500 10 VA 70142-1385-1000 15 VA 70142-1385-1500	5 VA 70142-1389-0500 10 VA 70142-1389-1000 15 VA 70142-1389-1500	5 VA 70142-1393-0500 10 VA 70142-1393-1000 15 VA 70142-1393-1500	5 VA 70142-1397-0500 10 VA 70142-1397-1000 15 VA 70142-1397-1500	10 VA 70142-1401-1000 15 VA 70142-1401-1500	5 VA 70142-1405-0500 10 VA 70142-1405-1000 15 VA 70142-1405-1500	5 VA 70142-1409-0500 10 VA 70142-1409-1000 15 VA 70142-1409-1500	10 VA 70142-1413-1000 15 VA 70142-1413-1500 30 VA 70142-1413-3000	10 VA 70142-1417-1000 15 VA 70142-1417-1500 30 VA 70142-1417-3000	10 VA 70142-1421-1000 15 VA 70142-1421-1500 30 VA 70142-1421-3000
333 mV	0.5	70142-1375-0333	70142-1378-0333	70142-1381-0333	70142-1384-0333	70142-1388-0333	70142-1392-0333	70142-1396-0333	70142-1400-0333	70142-1404-0333	70142-1408-0333	70142-1412-0333	70142-1416-0333	70142-1420-0333

Anwendungsbedingungen	
Sekundärstrom	5A / 1A / 333mV
Nennfrequenz	50 - 60 Hz
max. zulässige Betriebsspannung	720 V
Prüfspannung	3 kV / 1 min
Thermischer Nenndauerstrom	Icth = 1,2 x Ipr
Thermischer Bemessungs-Kurzzeitstrom	Ith = 60 x Ipr
Bemessungs-Stoßstrom	Idyn = 2,5 x Ith
Überstromziffer (FS)	n < 5
Isolationsklasse	E / F / H
Normative Standards	IEC 61869 Teil 1 + 2 / DIN EN 42600
Gehäuse	Gehäuse aus selbstverlöschendem PA66 V0 nach UL 94

Umgebungsbedingungen	
Einbauort	Verwendung im Innenbereich
Umgebungstemperatur (Betrieb)	-40°C ... +70°C
Umgebungstemperature (Lagerung / Transport)	-40°C ... +60°C
Höhe	bis 1000 m

Lieferumfang
• Primärleiterclip
• Gewindestift M5 × 75 mm für die Primärschienenbefestigung
• Steckfuß ALO/WALO

Zubehör
• Hutschienenadapter

Sonderausführungen auf Anfrage:
• beliebige primäre und sekundäre Nennströme
• Betriebsspannung Reihe 1 (1,2kV)
• Gießharzverguss